第18回　新潟県フレッシュU10バスケットボール大会　新潟支部予選

【女子予選リーグ】 開催期間：6月29日(土)、6月30日(日)　各小学校会場にて開催

Aリーグ	Bリーグ	Cリーグ	Dリーグ	Eリーグ	Fリーグ	Gリーグ	Hリーグ
山桜Shining☆Girls	上山ドリーム	南万レッドエンジェルス	松浜ワイルドキャッツ	内野リトルスターズ	木戸ブルーサンダース	BlueGhost Comets	亀田ウエストサンズ
葛塚ウイングス	スカイブルー新通	黒埼アクエリアス	青山サンダース	江南スプリングス	KOBARIパワーチーターズ	BOMBERS	マリンシューターズ真砂
ペンタゴン上所	fighting girls KAMEDA	大淵丸山BEANS！	NSAウィングス	鳥屋野Nutty-MBC	アストライアBC	B-FAN'S	浜浦ウィンドガールズ

【女子決勝トーナメント】

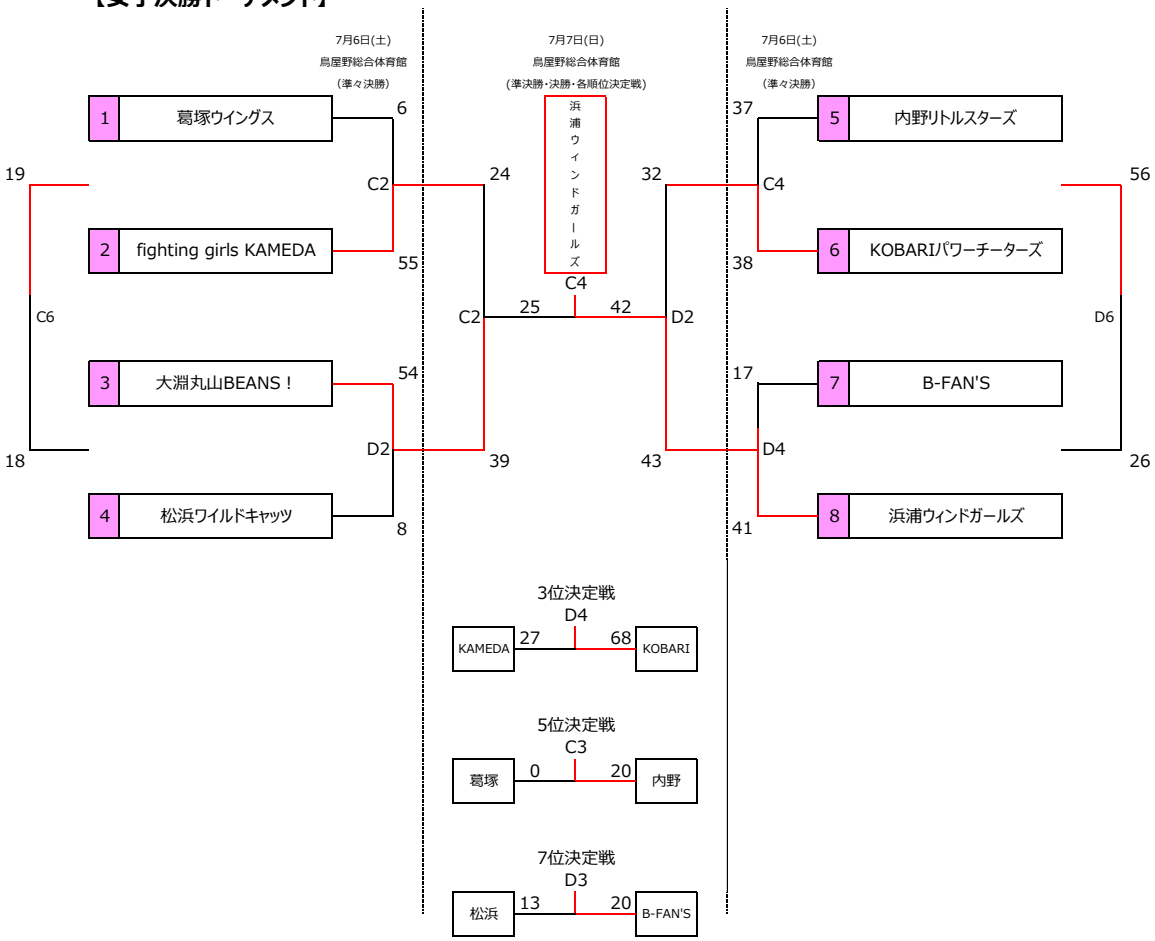

【女子予選リーグ】 開催期間：6月29日(土)、6月30日(日)　各小学校会場にて開催

Aリーグ		山桜Shining☆Girls	葛塚ウイングス	ペンタゴン上所
1	山桜Shining☆Girls		× 13－26	○ 41－24
2	葛塚ウイングス	○ 26－13		○ 29－18
3	ペンタゴン上所	× 24－41	× 18－29	

Eリーグ		内野リトルスターズ	江南スプリングス	鳥屋野Nutty-MBC
13	内野リトルスターズ		○ 20－0	○ 63－21
14	江南スプリングス	× 0－20		× 0－20
15	鳥屋野Nutty-MBC	× 21－63	○ 20－0	

Bリーグ		上山ドリーム	スカイブルー新通	fighting girls KAMEDA
4	上山ドリーム		× 33－45	× 14－81
5	スカイブルー新通	○ 45－33		× 17－53
6	fighting girls KAMEDA	○ 81－14	○ 53－17	

Fリーグ		木戸ブルーサンダース	KOBARIパワーチーターズ	アストライアBC
16	木戸ブルーサンダース		× 13－67	○ 40－29
17	KOBARIパワーチーターズ	○ 67－13		○ 65－33
18	アストライアBC	× 29－40	× 33－65	

Cリーグ		南万レッドエンジェルス	黒埼アクエリアス	大淵丸山BEANS！
7	南万レッドエンジェルス		○ 41－25	× 23－44
8	黒埼アクエリアス	× 25－41		× 24－72
9	大淵丸山BEANS！	○ 44－23	○ 72－24	

Gリーグ		BlueGhost Comets	BOMBERS	B-FAN'S
19	BlueGhost Comets		× 4－62	× 14－58
20	BOMBERS	○ 62－4		× 28－32
21	B-FAN'S	○ 58－14	○ 32－28	

Dリーグ		松浜ワイルドキャッツ	青山サンダース	NSAウィングス
10	松浜ワイルドキャッツ		○ 13－12	○ 28－11
11	青山サンダース	× 12－13		○ 43－10
12	NSAウィングス	× 11－28	× 10－43	

Hリーグ		亀田ウエストサンズ	マリンシューターズ真砂	浜浦ウィンドガールズ
22	亀田ウエストサンズ		○ 80－18	× 24－27
23	マリンシューターズ真砂	× 18－80		× 25－77
24	浜浦ウィンドガールズ	○ 27－24	○ 77－25	

A,Bコート：北地区スポーツセンター　　C,Dコート：鳥屋野総合体育館

試　合	第１試合	第２試合	第３試合	第４試合	第５試合	第６試合
時　間	9:00	10:15	11:30	12:45	14:00	15:15